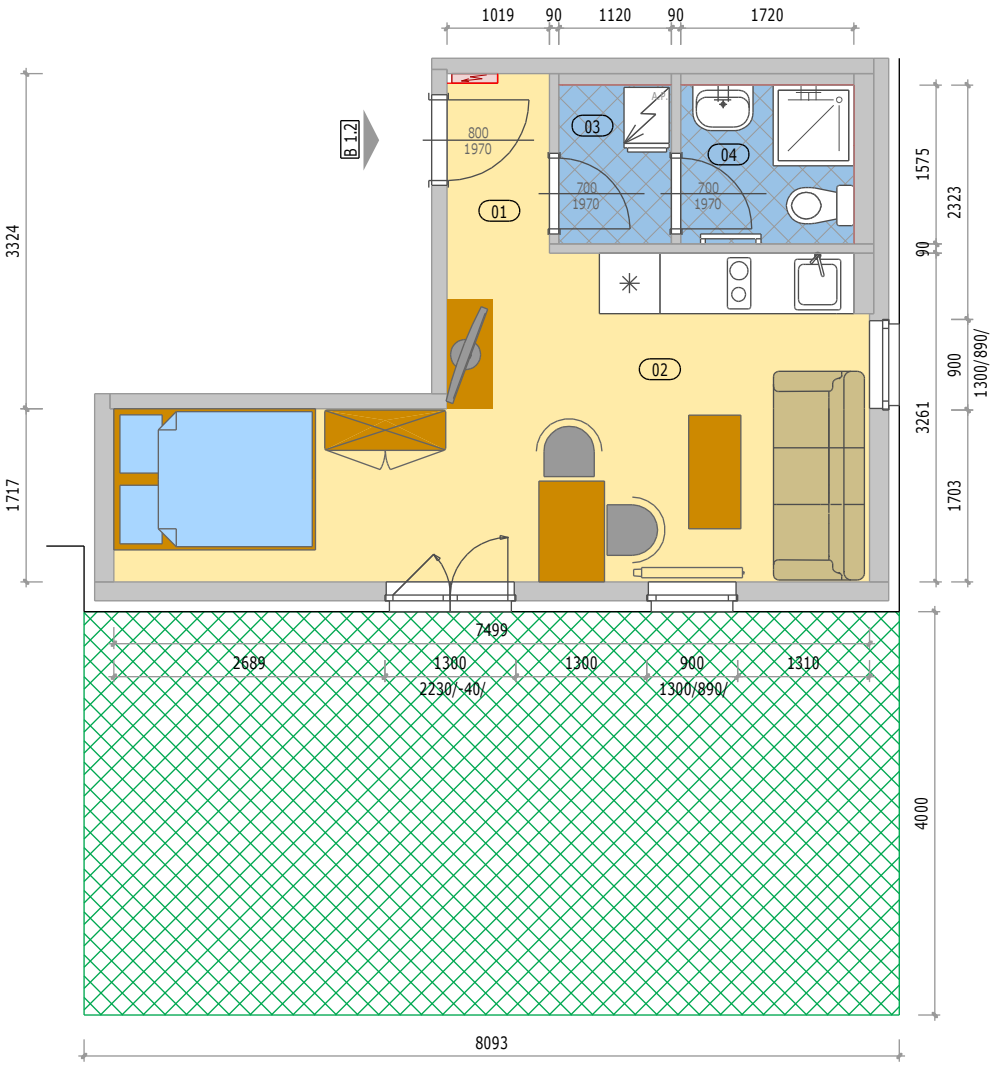

POZICE BYTU

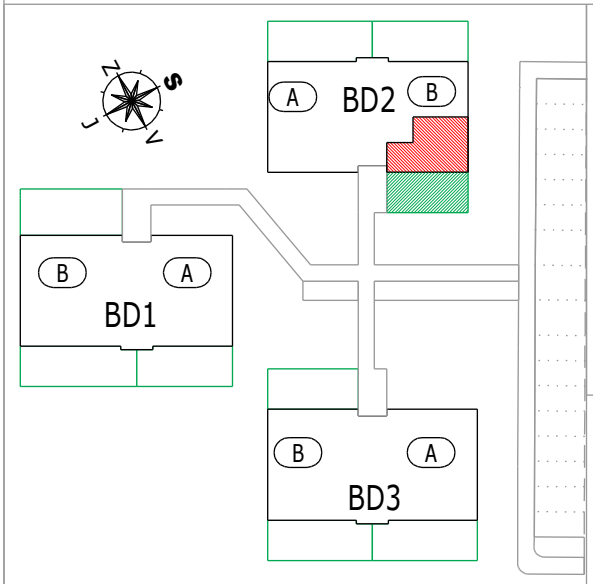

LEGENDA MÍSTNOSTÍ

B 1.2 ***BYT 1KK + PŘEDZAHRÁDKA***

číslo.m.	*účel místnosti*	*plocha m²*
01	ZÁDVEŘÍ	1,70
02	OBÝVACÍ POKOJ + KUCHYŇ	19,20
03	PŘEDSÍŇ	1,70
04	KOUPELNA + WC	2,70
	Podlahová plocha bytu v m²	***25,30***
	Prodejní plocha bytu dle 366/2013 Sb)	***26,80***
	PŘEDZAHRÁDKA	32,30

BYT - B 1.2

BYTOVÝ DŮM 2 (BD2) - 1.NP